組み合わせ（　女子の部　）

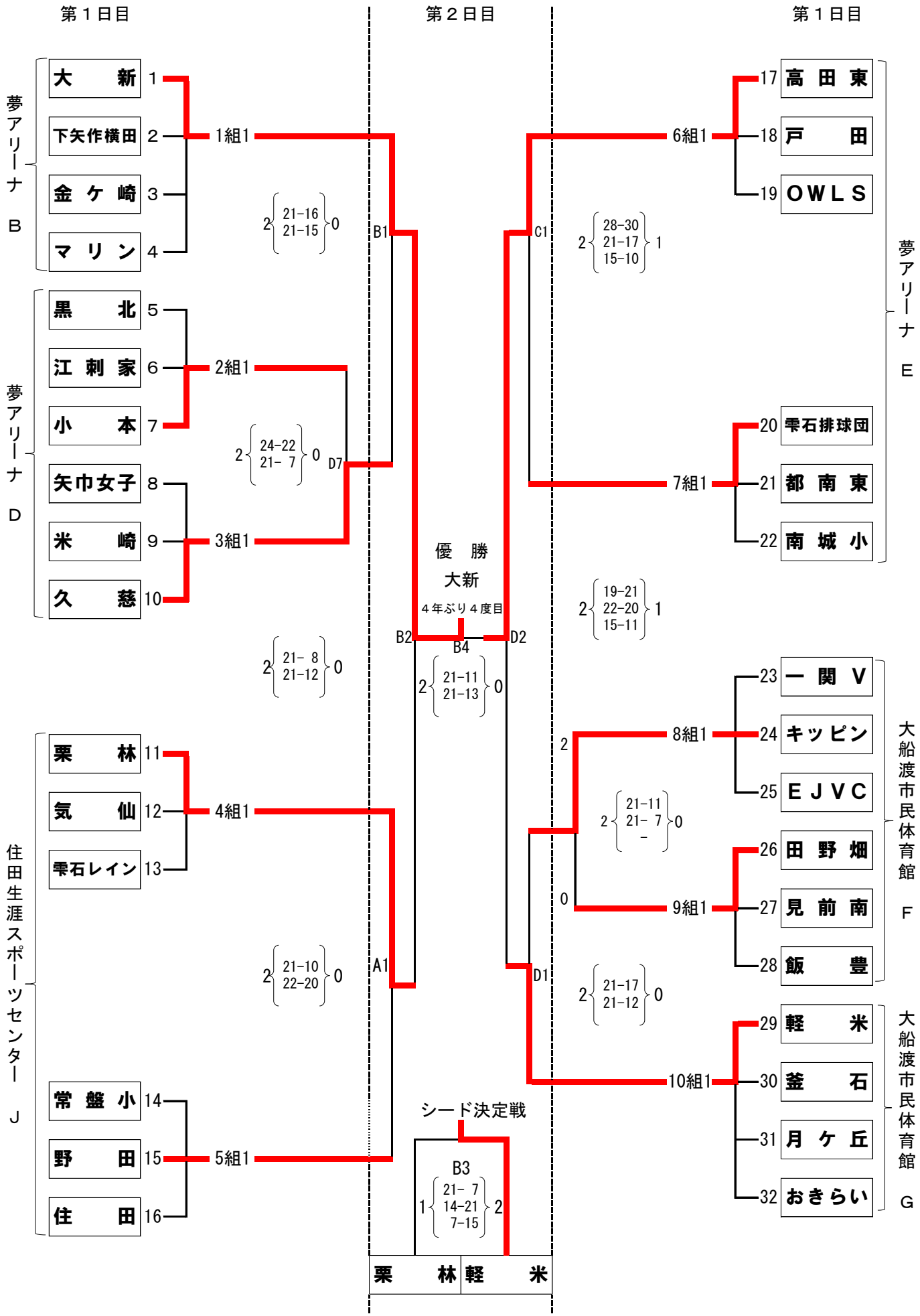
第１日目
第２日目
第１日目
夢アリーナ B
大　新 1
下矢作横田 2
金ケ崎 3
マリン 4
1組1
2 21-16 21-15 0
B1
夢アリーナ D
黒　北 5
江刺家 6
小　本 7
2組1
2 24-22 21- 7 0
D7
矢巾女子 8
米　崎 9
久　慈 10
3組1
2 21- 8 21-12 0
住田生涯スポーツセンター J
栗　林 11
気　仙 12
雫石レイン 13
4組1
2 21-10 22-20 0
A1
常盤小 14
野　田 15
住　田 16
5組1
優　勝
大新
４年ぶり４度目
B2
B4
2 21-11 21-13 0
D2
シード決定戦
B3
1 21- 7 14-21 7-15 2
栗　林
軽　米
夢アリーナ E
17 高田東
18 戸　田
19 OWLS
6組1
2 28-30 21-17 15-10 1
C1
20 雫石排球団
21 都南東
22 南城小
7組1
2 19-21 22-20 15-11 1
大船渡市民体育館 F
23 一関V
24 キッピン
25 EJVC
8組1
2 21-11 21- 7 - 0
2
26 田野畑
27 見前南
28 飯　豊
9組1
0
2 21-17 21-12 0
D1
大船渡市民体育館 G
29 軽　米
30 釜　石
31 月ケ丘
32 おきらい
10組1