組み合わせ（　男子の部　）

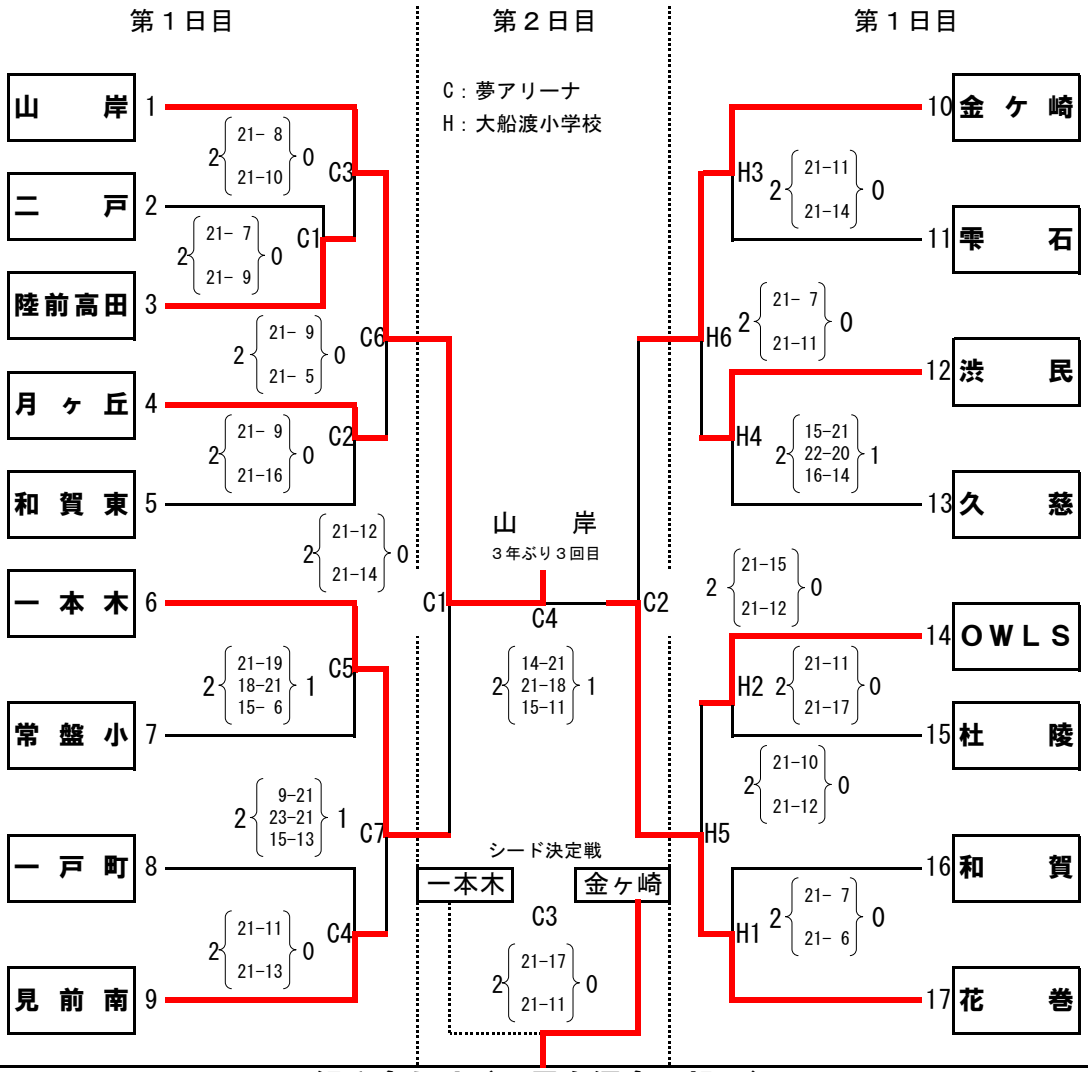
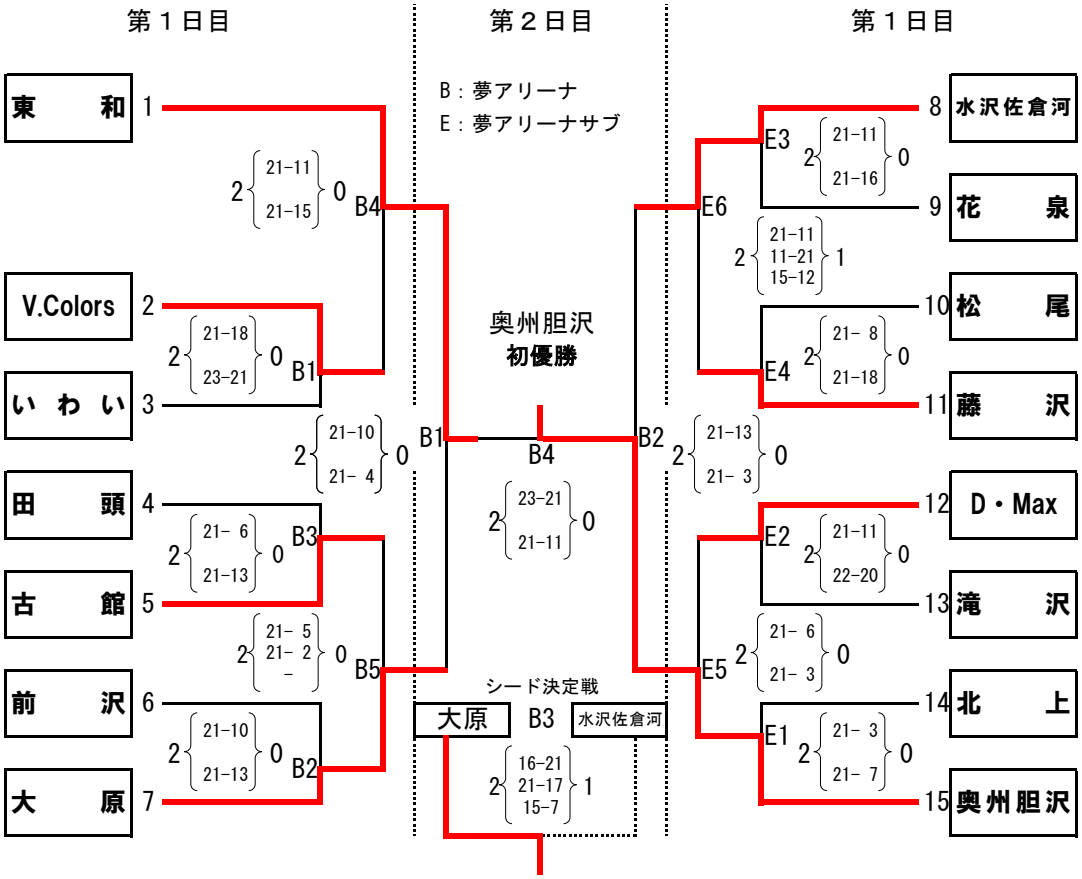
組み合わせ（　男女混合の部　）