組み合わせ（　混合の部　）

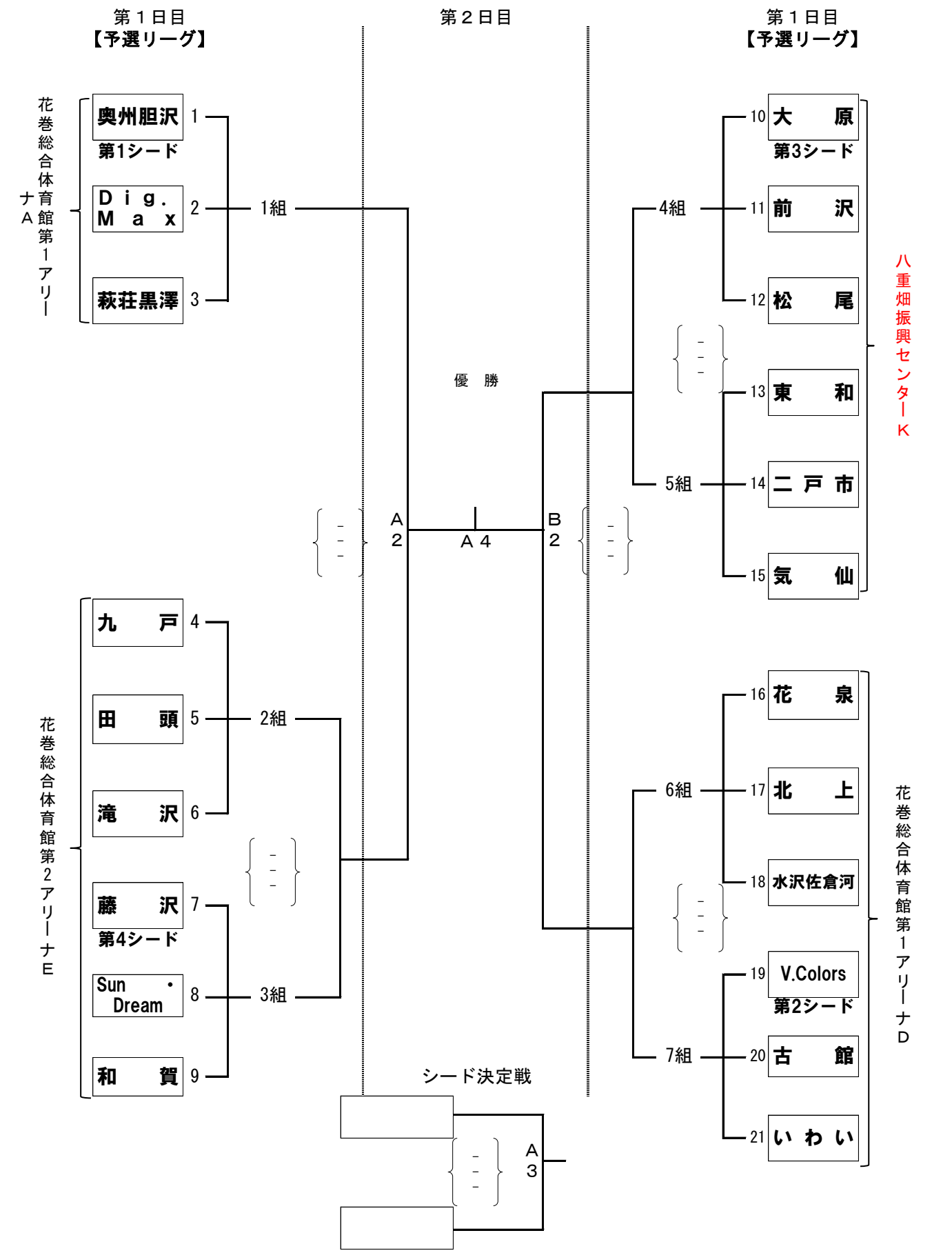
第１日目
【予選リーグ】
第２日目
第１日目
【予選リーグ】
花巻総合体育館第１アリーナA
奥州胆沢 1
第1シード
Dig.Max 2
萩荘黒澤 3
1組
九戸 4
田頭 5
滝沢 6
2組
藤沢 7
第4シード
Sun・Dream 8
3組
和賀 9
花巻総合体育館第２アリーナE
A2
優勝
A4
B2
シード決定戦
A3
10 大原
第3シード
11 前沢
12 松尾
4組
13 東和
14 二戸市
5組
15 気仙
八重畑振興センターK
16 花泉
17 北上
18 水沢佐倉河
6組
19 V.Colors
第2シード
20 古館
7組
21 いわい
花巻総合体育館第１アリーナD