組み合わせ（　女子の部　）

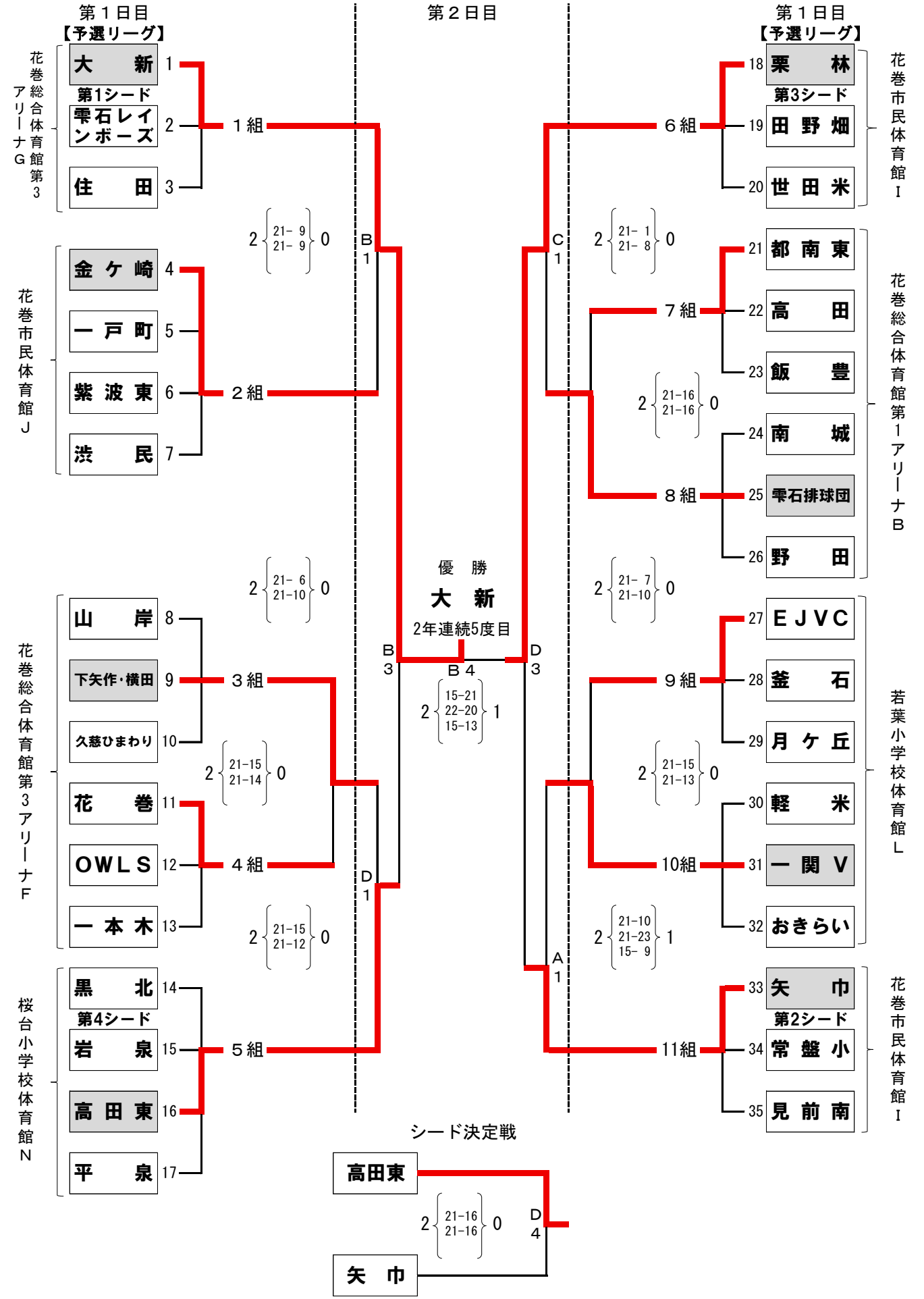
第１日目
【予選リーグ】
第２日目
第１日目
【予選リーグ】
花巻総合体育館第3アリーナG
大　新 1
第1シード
雫石レインボーズ 2
住　田 3
１組
2 21- 9 21- 9 0
B 1
花巻市民体育館J
金ケ崎 4
一戸町 5
紫波東 6
渋　民 7
２組
2 21- 6 21-10 0
花巻総合体育館第3アリーナF
山　岸 8
下矢作・横田 9
久慈ひまわり 10
３組
2 21-15 21-14 0
花巻 11
OWLS 12
一本木 13
４組
2 21-15 21-12 0
D 1
桜台小学校体育館N
黒　北 14
第4シード
岩　泉 15
高田東 16
平　泉 17
５組
B 3
優　勝
大　新
2年連続5度目
B４
2 15-21 22-20 15-13 1
D 3
C 1
A 1
花巻市民体育館I
栗　林 18
第3シード
田野畑 19
世田米 20
６組
2 21- 1 21- 8 0
花巻総合体育館第1アリーナB
都南東 21
高　田 22
飯　豊 23
７組
2 21-16 21-16 0
南　城 24
雫石排球団 25
野　田 26
８組
2 21- 7 21-10 0
若葉小学校体育館L
ＥＪＶＣ 27
釜　石 28
月ケ丘 29
９組
2 21-15 21-13 0
軽　米 30
一関Ｖ 31
おきらい 32
10組
2 21-10 21-23 15- 9 1
花巻市民体育館I
矢　巾 33
第2シード
常盤小 34
見前南 35
11組
シード決定戦
高田東
2 21-16 21-16 0
D 4
矢　巾