2019年度　第27回岩手県中学校春季バレーボール大会　組み合わせ

【男子の部】

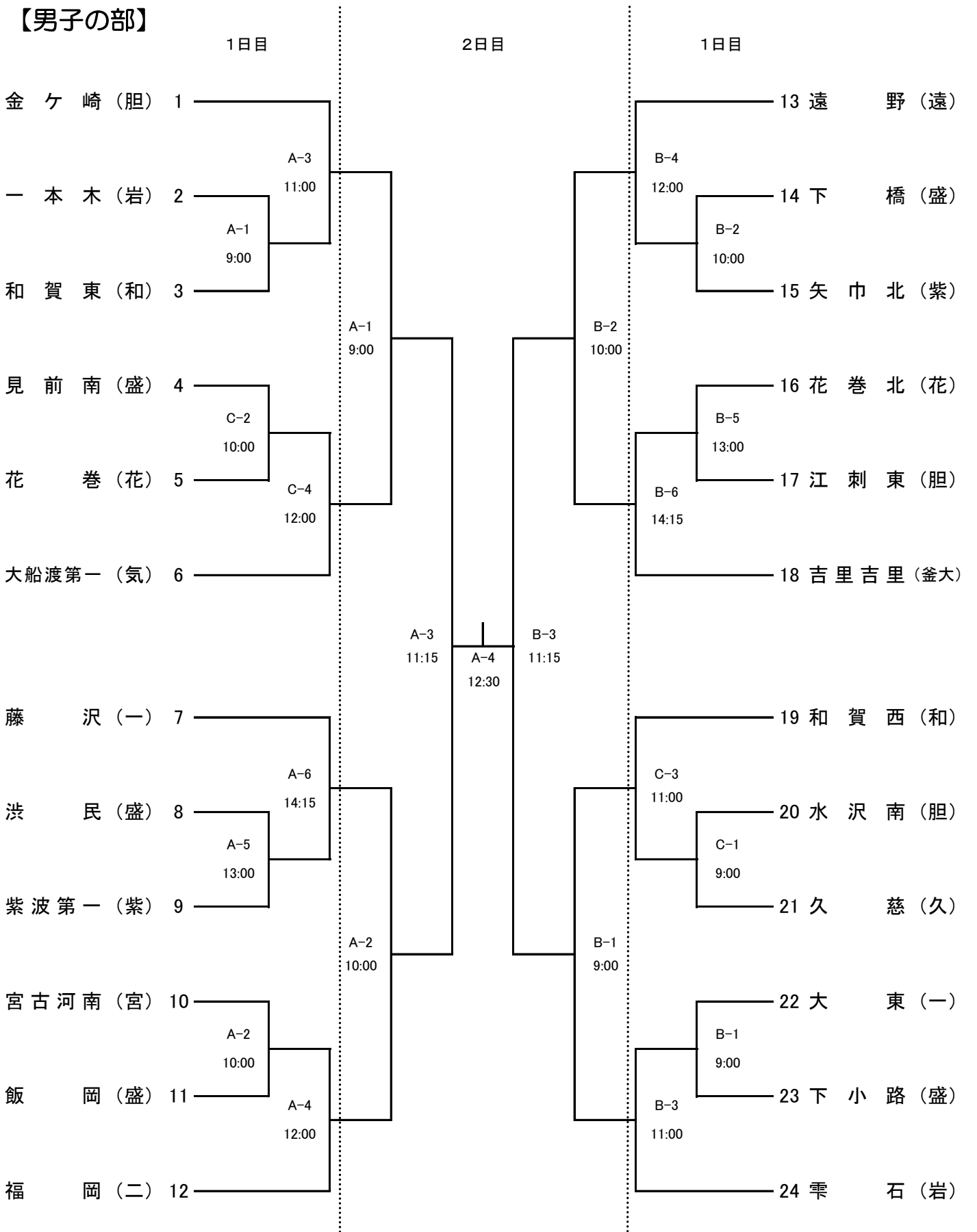

A・Bコート	渋民運動公園総合体育館
Cコート	好摩地区体育館
D・Eコート	盛岡市立見前南中学校体育館
F・Gコート	盛岡市立飯岡中学校体育館

2019年度　第27回岩手県中学校春季バレーボール大会　組み合わせ

【女子の部】

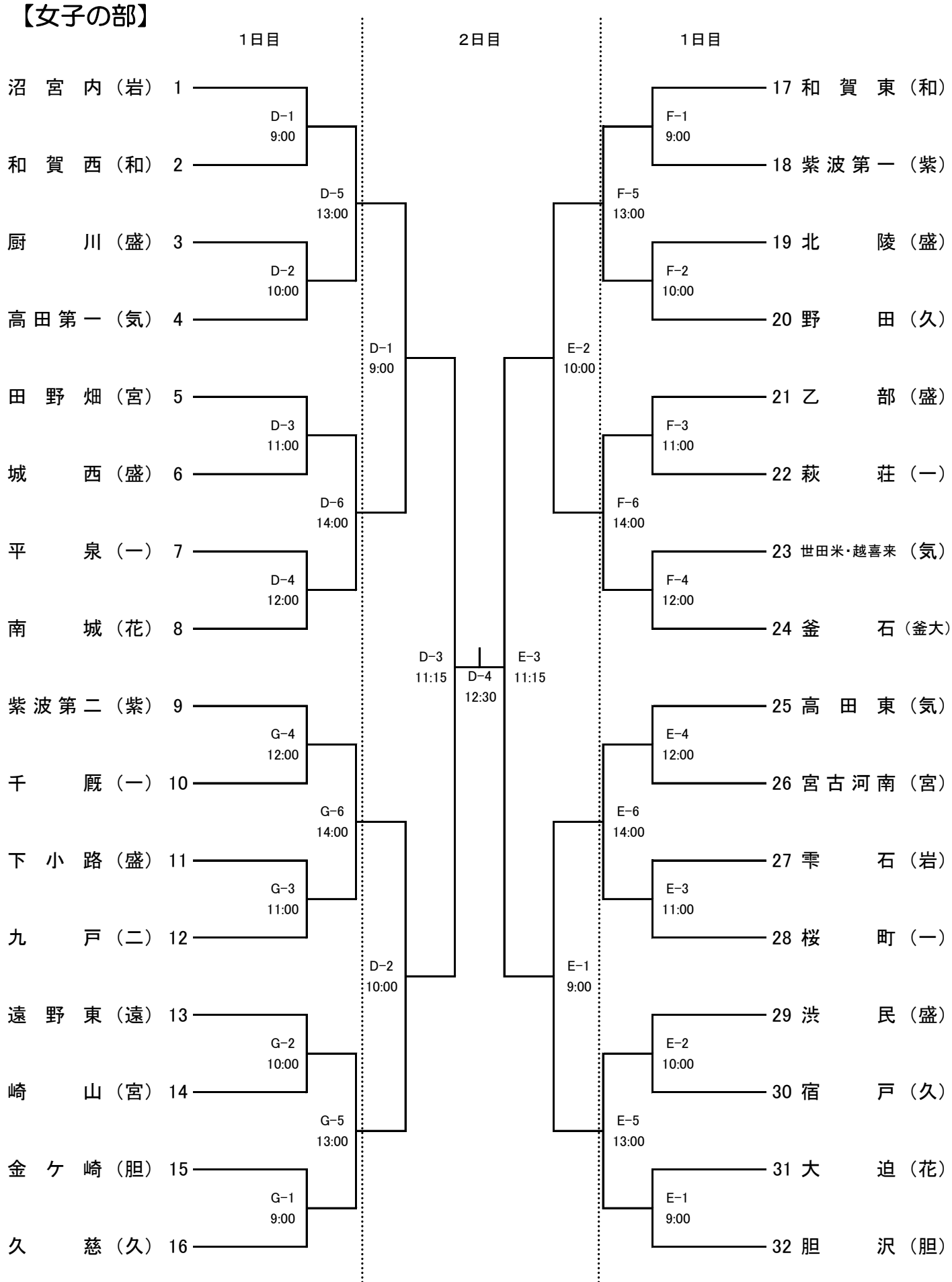

A・Bコート	渋民運動公園総合体育館
Cコート	好摩地区体育館
D・Eコート	盛岡市立見前南中学校体育館
F・Gコート	盛岡市立飯岡中学校体育館