第62回岩手県高等学校新人バレーボール大会

【男子】
【ベスト４決定トーナメント】

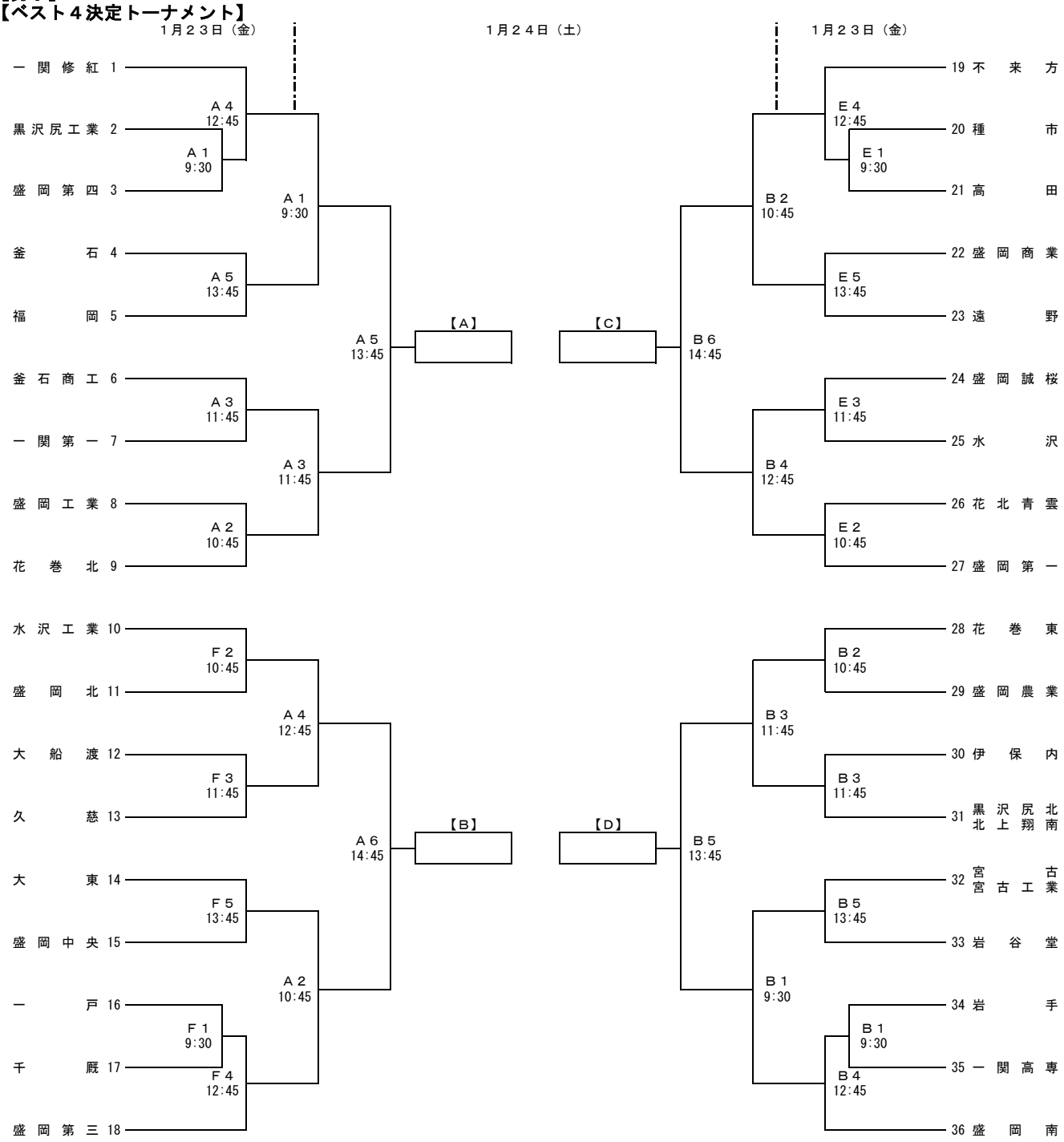

【ベスト４リーグ】

１月２５日（日）
【Ａ】
Ａ１ 9:30
【Ｂ】

１月２５日（日）
【Ｂ】
Ｂ２ 11:30
【Ｄ】

１月２５日（日）
【Ｃ】
Ｂ１ 9:30
【Ｄ】

１月２５日（日）
【Ａ】
Ａ３ 13:30
【Ｄ】

１月２５日（日）
【Ａ】
Ａ２ 11:30
【Ｃ】

１月２５日（日）
【Ｂ】
Ｂ３ 13:30
【Ｃ】

【成績表】

校名	勝ち	負け	得セット	失セット	セット率

最終順位	
1	
2	
3	
4	

コート区分

岩手県営体育館	Ａ・Ｂ
雫石町営体育館	Ｃ・Ｄ
八幡平市総合体育館	Ｅ・Ｆ
盛岡市渋民総合運動公園体育館	Ｇ・Ｈ
矢巾町民総合体育館	Ｉ・Ｊ

第62回岩手県高等学校新人バレーボール大会

【女子】
【ベスト４決定トーナメント】

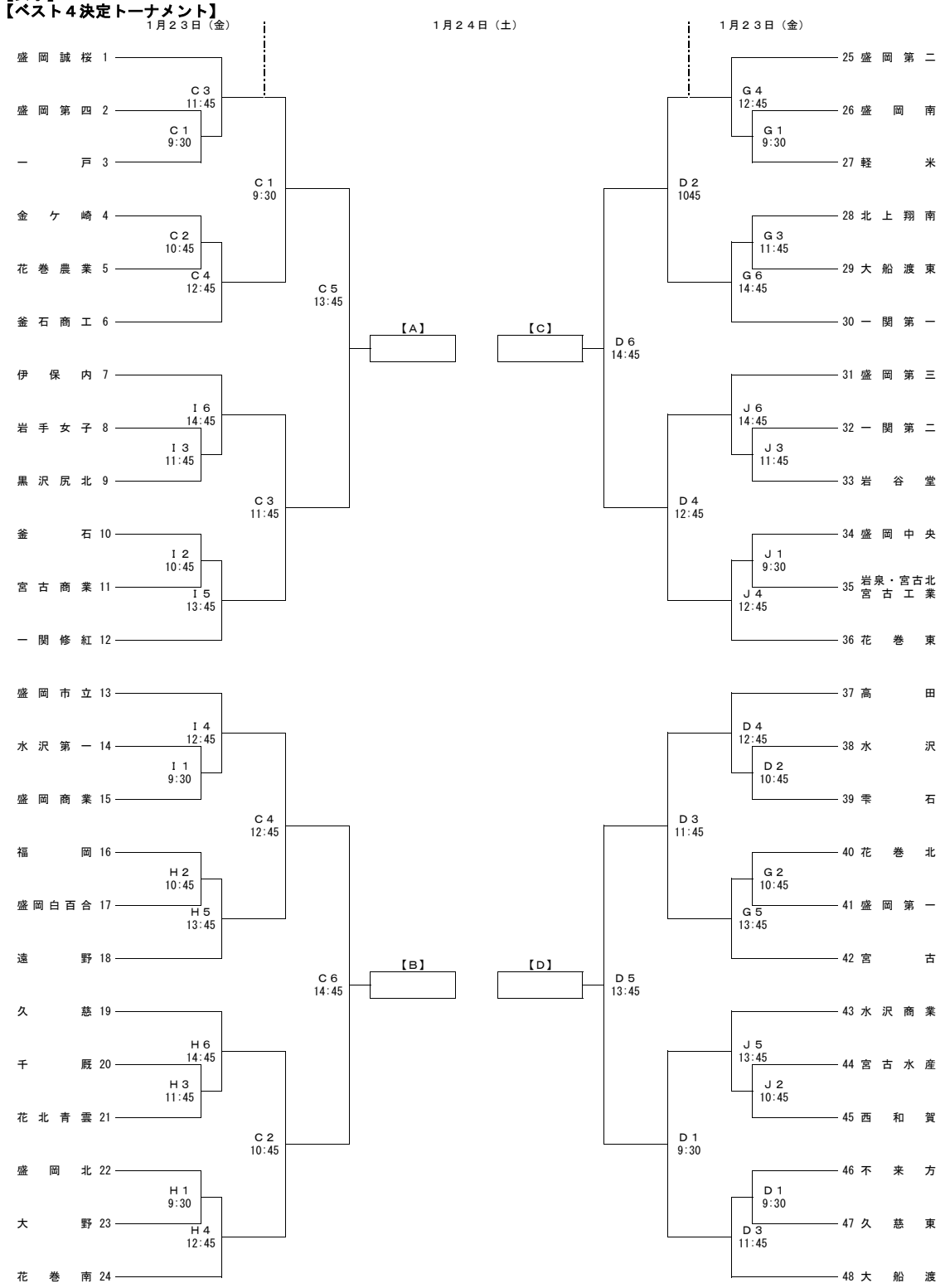

【ベスト４リーグ】

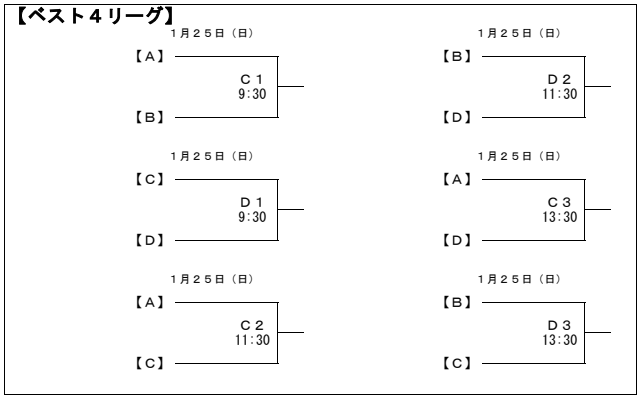

【成績表】

校名	勝ち	負け	得セット	失セット	セット率

最終順位	
1	
2	
3	
4	

コート区分

岩手県営体育館	Ａ・Ｂ
雫石町営体育館	Ｃ・Ｄ
八幡平市総合体育館	Ｅ・Ｆ
盛岡市渋民総合運動公園体育館	Ｇ・Ｈ
矢巾町民総合体育館	Ｉ・Ｊ