第７０回岩手県高等学校総合体育大会バレーボール競技
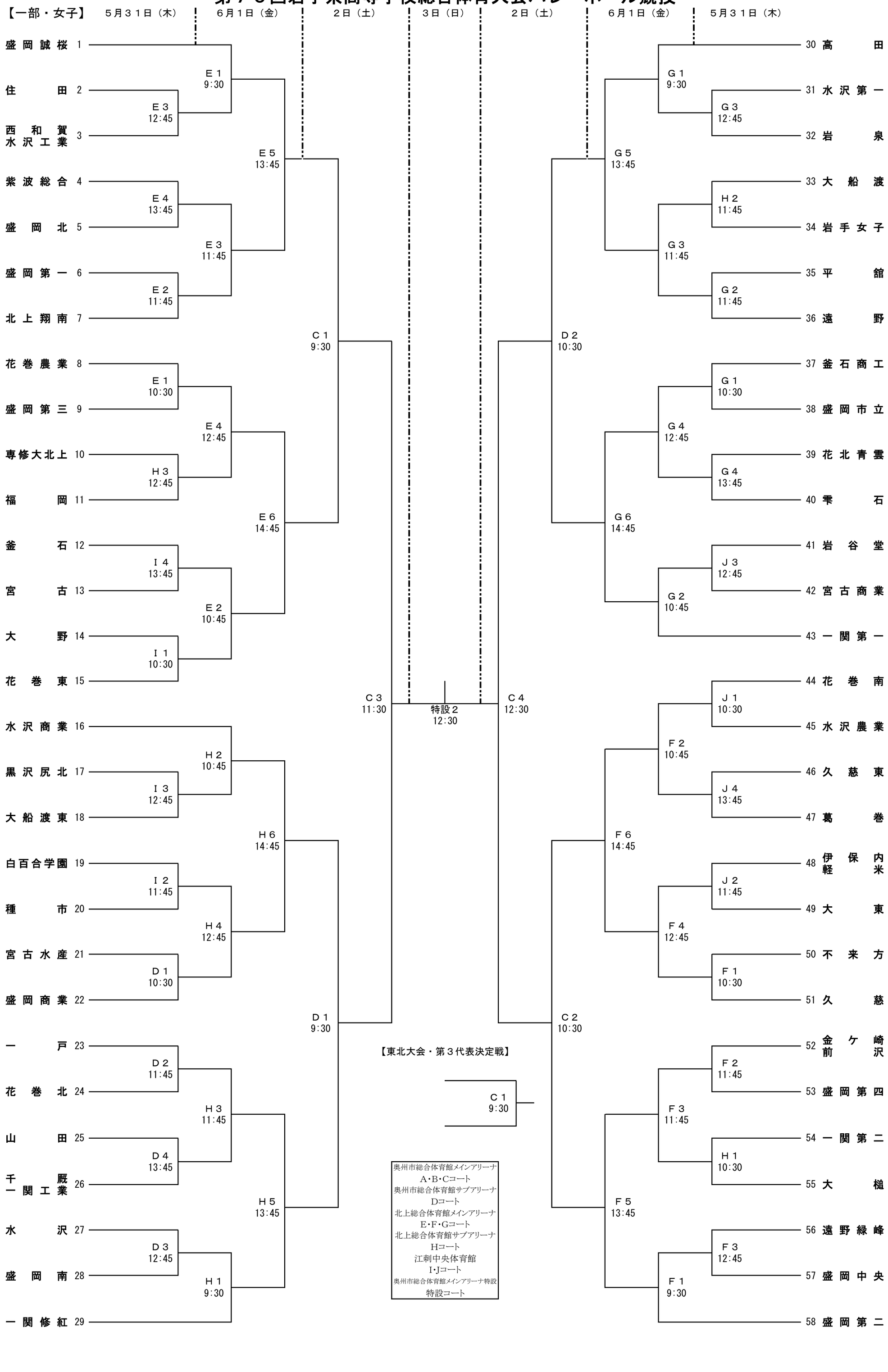
【一部・女子】